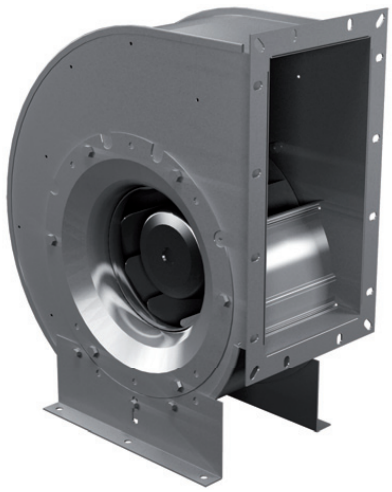

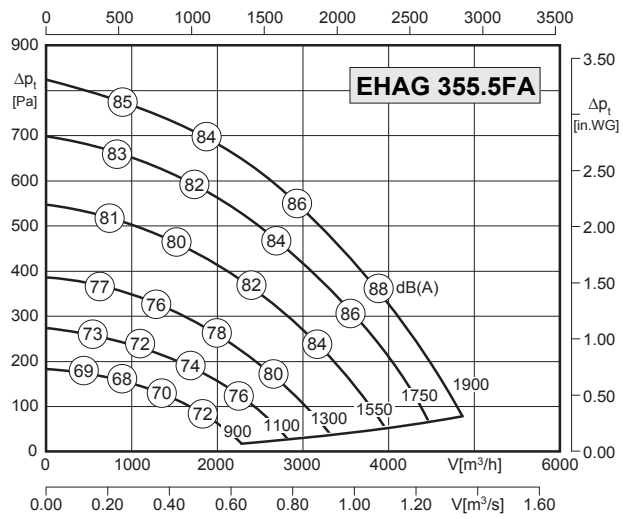

Typ / *Type* : EHAG 355.5FA		Art.-Nr. / *Art.-No.* : B34-35500	
U	400V (50Hz)	$\Delta p_{fa\ min}$	-- Pa
P_1	1.07 kW	ΔI	-- %
I_N	1.9 A	I_A / I_N	--
n	1900 min-1		IP54
C_{400V}	-- µF		01.390 a)
t_R	40 °C		25 kg
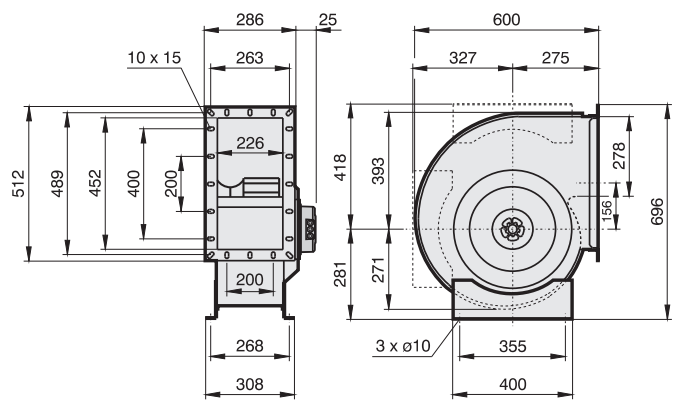
L_{WArel} A-bewertet bei V=0,5*Vmax L_{WArel} A-weighted at V=0,5*Vmax	fM [Hz]						
	125	250	500	1K	2K	4K	8K
L_{WA5} [dB(A)] Ansaugseite / *inlet side*	-18	-8	-0	-6	-6	-12	-21
L_{WA6} [dB(A)] Ausblasseite / *outlet side*	-19	-6	-6	-5	-8	-18	-25